PROFILE COMPATIBLE · RoHS · PA · IP40 · +50° -20°

Ручки со светодиодным индикатором

Самозатухающий технополимер



ERGOSTYLE® ELESA Original design

МАТЕРИАЛ

- **Корпус ручки**: технополимер на основе полиамида (PA), армированный стекловолокном, сертифицированный, самозатухающий UL-94 V0, чёрный цвет, матовая отделка.
- **Крышка рассеивателя светодиодного света**: самозатухающий поликарбонат UL-94 V0, матово-белый цвет. Входит в комплект поставки, сборка путём плотной посадки, снимается с помощью отвёртки.

СВЕТОДИОДНАЯ ЛЕНТА

Тип RGB, питающее напряжение 24 В пост. тока ±10 % (макс. потребление тока = 120 мА). Оттенки цветов могут несущественно варьироваться в зависимости от напряжения питания.

СТАНДАРТНЫЕ ИСПОЛНЕНИЯ

Сквозные отверстия для монтажа с внешней или внутренней стороны посредством винтов с цилиндрической головкой и шестигранным гнездом, винтов с шестигранной головкой или гаек, которые можно приобрести.
6-контактный кабель: тип UL 2587 6xAWG22 PVC RAL9005, задний выход.

- **EMP-LD-F2.5**: длина кабеля 2,5 м.
- **EMP-LD-F5**: длина кабеля 5 м.

ОСОБЕННОСТИ И ОБЛАСТИ ПРИМЕНЕНИЯ

Ручка EMP-LD (патент Elesa) объединяет в одном изделии функции ручки и сигнальной световой колонны. Эти ручки обычно устанавливаются на дверях или защитных ограждениях машин. При соответствующем электрическом подключении цвет светодиодной ленты можно настроить для индикации состояния защитного ограждения (IEC 60204-1). Степень защиты: IP40.
Пример:

- красный: требуется незамедлительное действие для урегулирования опасной ситуации.
- зелёный: нормальные рабочие условия.
- жёлтый: ожидайте, происходит отключение оборудования или оборудование находится на переходном этапе.
- синий: действие, запрошенное оператором.

ТЕХНИЧЕСКИЕ ДАННЫЕ

Напряжение при растяжении и прочность на удар: значения F1, F2, L1 и L2, указанные в таблице, были получены во время испытаний на разрыв, выполненных при температуре окружающей среды и в условиях испытаний, показанных на рисунке.

ИНСТРУКЦИИ ПО МОНТАЖУ

После фиксации ручки вставьте направляющие в специальные канавки в ручке, прилагая достаточное усилие вплоть до завершения установки. Приложите завершающее усилие, чтобы убедиться, что крышка надёжно зафиксирована. Наконец, вставьте и затяните прилагаемый саморез в обозначенной боковой точке монтажа.

ДЕКЛАРАЦИЯ О СООТВЕТСТВИИ ЕС

Предметом вышеуказанной декларации является соответствие надлежащему законодательству Европейского союза в области гармонизации:

- **2014/35/EU** Директива по низковольтному оборудованию.
- **2014/30/EU (EMC)** Директива по электромагнитной совместимости.
- **2011/65/EU (RoHS)** Ограничение использования некоторых вредных веществ в электрическом и электронном оборудовании.

Гармонизированные стандарты и нормативные ссылки на другие используемые технические условия, в отношении которых заявляется соответствие: **EN 60947-5-1:2017.**

ПО ОТДЕЛЬНОМУ ЗАКАЗУ ВОЗМОЖНО СПЕЦИАЛЬНОЕ ИСПОЛНЕНИЕ

Различные длины кабеля.



ДРУГИЕ СТАНДАРТНЫЕ ИСПОЛНЕНИЯ

- EMPC.: отдельная дополнительная ручка без переключателя.
- EMPC-SWM: ручки с моностабильным выключателем.
- EMP-SWM-LD: ручки с моностабильным переключателем и светодиодным индикатором.

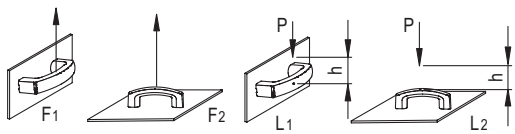

L [J] = P [N] • h [m]

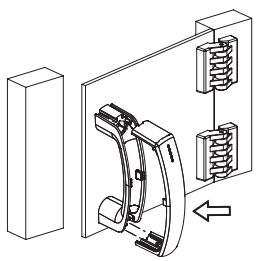

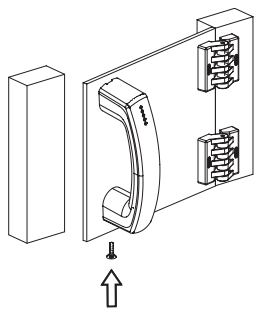

Все права на модели ELESA и GANTER защищены.
При копировании наших чертежей всегда указывайте источник.

EMP-LD | Ручки со светодиодным индикатором

ИНСТРУКЦИИ ПО ПОДКЛЮЧЕНИЮ СВЕТОДИОДНОЙ ЛЕНТЫ

При наличии надлежащего подключения имеется возможность получить один из 7 цветов светодиодной ленты. Общий контакт, соответствующий белому проводу, должен всегда подключаться к отрицательному полюсу источника питания. Остальные три провода можно подключить к положительному полюсу, чтобы получить красный, зелёный или синий цвет светодиодной ленты соответственно, либо подключить их одновременно для получения остальных цветов, как показано в таблице сбоку. Другие цвета можно получить, регулируя яркость отдельных каналов с помощью метода ШИМ.

Цвета светодиодной ленты	Красный	Зелёный	Синий
Красный	ВКЛ	ВЫКЛ	ВЫКЛ
Зелёный	ВЫКЛ	ВКЛ	ВЫКЛ
Синий	ВЫКЛ	ВЫКЛ	ВКЛ
Жёлтый	ВКЛ	ВКЛ	ВЫКЛ
Голубой	ВЫКЛ	ВКЛ	ВКЛ
Фиолетовый	ВКЛ	ВЫКЛ	ВКЛ
Белый	ВКЛ	ВКЛ	ВКЛ

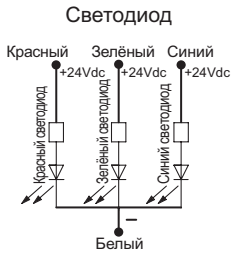

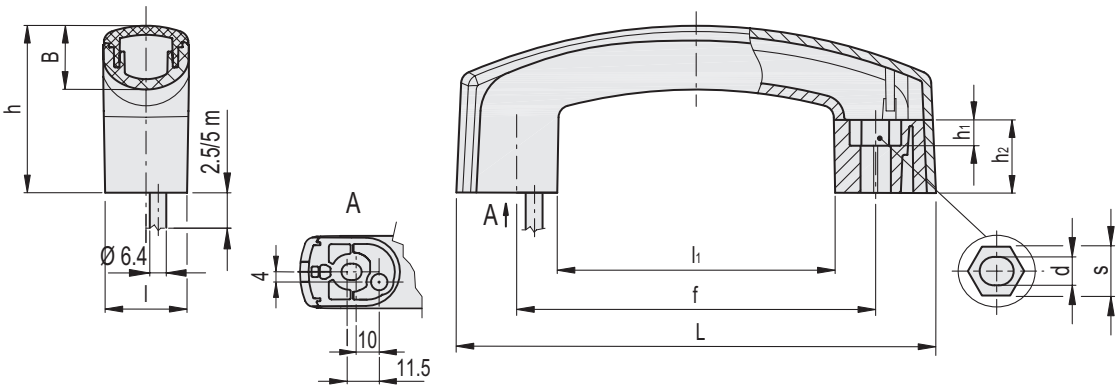

EMP-LD-F2.5

Код	Описание	L	f	d	s	h	h_1	h_2	l	B	l_1	F1 [N]	F2 [N]	L1 [J]	L2 [J]	⚖
261021	EMP.160-LD-F2.5	160	117÷120	6.5	10	56.5	6.5	25	28	22	89.5	1000	2000	3	20	242

EMP-LD-F5

Код	Описание	L	f	d	s	h	h_1	h_2	l	B	l_1	F1 [N]	F2 [N]	L1 [J]	L2 [J]	⚖
261022	EMP.160-LD-F5	160	117÷120	6.5	10	56.5	6.5	25	28	22	89.5	1000	2000	3	20	381

Все права на модели ELESA и GANTER защищены.
При копировании наших чертежей всегда указывайте источник.