Основания с шаровым соединением

для соединительных зажимов TCC, технополимер

МАТЕРИАЛ

Армированный стекловолокном технополимер на основе полиамида (ПА), RAL 9005 (C9), черный или серый цвет, RAL 7040 (C33), матовая отделка.

ОСОБЕННОСТИ И ОБЛАСТИ ПРИМЕНЕНИЯ

Основание может подлежать переднему монтажу с использованием винта с цилиндрической головкой M5 с шайбой UNI 6592 и заднему монтажу с использованием гайки M5, которую можно приобрести.
Основание с шаровым соединением предназначено для монтажа на зажимах TCC.
Втулка со сферическими гнёздами должна использоваться для каждого основания TCC-SJA (см. страницу -), не входит в комплект поставки.

ТЕХНИЧЕСКИЕ ДАННЫЕ

Показатели сопротивления, представленные в таблице, были получены в результате лабораторных исследований, проводимых при температуре окружающей среды с затянутыми винтами с рекомендуемым крутящим моментом 5 Н·м.
Шаровое соединение может свободно вращаться и наклоняться под углом максимум +/-30 градусов.

ИНСТРУКЦИИ ПО МОНТАЖУ (РИС. 1)

1. С нажимом установите шаровое соединение в один из концов втулки.
2. После ослабления нажимного винта установите втулку в зажим до щелчка.
3. Поверните соединение в требуемом положении.
4. Затяните винт зажима.

Рекомендуется при необходимости ослабить нажимной винт для изменения положения соединения.

ELESA Original design

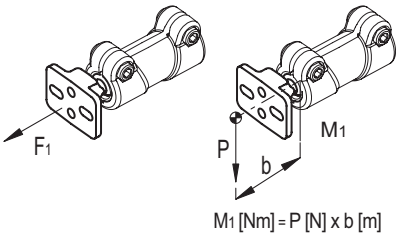

Рис. 1

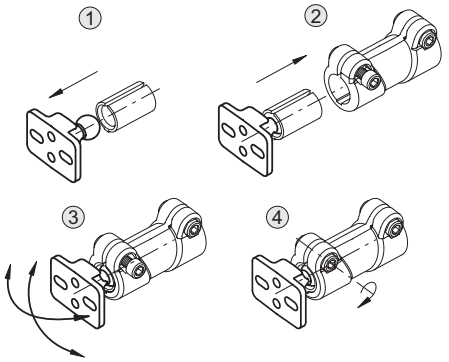

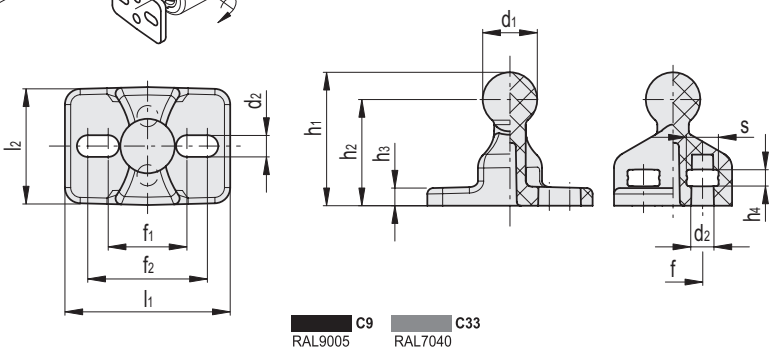

Код	Описание	d_1	d_2	f	f_1	f_2	h_1	h_2	h_3	h_4	l_1	l_2	s	F1* [N]	M1** [Nm]	⚖
600165-C9	TCC-SJB-18-S14-C9	14	5.5	15 ±0.2	20 ±0.2	30 ±0.2	34	27	4.5	4	42	30	8	800	3	14
600165-C33	TCC-SJB-18-S14-C33	14	5.5	15 ±0.2	20 ±0.2	30 ±0.2	34	27	4.5	4	42	30	8	800	3	14

* Сопротивление соединения вытягиванию
** Сопротивление соединения изгибу для проскальзывания

Все права на модели ELESA и GANTER защищены.
При копировании наших чертежей всегда указывайте их источник.