INOX STAINLESS STEEL | RoHS | PA | +100° -30°

Верхние кронштейны с боковым монтажом

Технополимер

МАТЕРИАЛ

Технополимер на основе полиамида (PA), армированный стекловолокном, черный цвет, матовая отделка.

СТАНДАРТНЫЕ ИСПОЛНЕНИЯ

- **TSLB-A**: винт, гайка и шайба M10 из оцинкованной стали.
- **TSLB-SST**: винт, гайка и шайба M10 из нержавеющей стали AISI 304.

ОСОБЕННОСТИ

Максимальный момент затяжки для винтового узла 35 Nm.

Для применения с наклоном макс. 25°

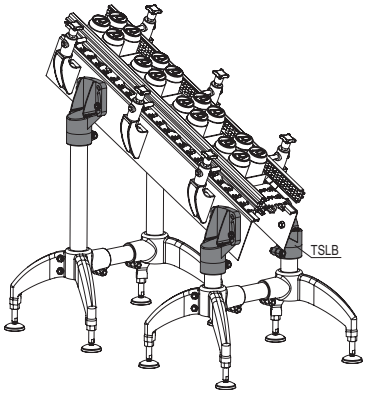

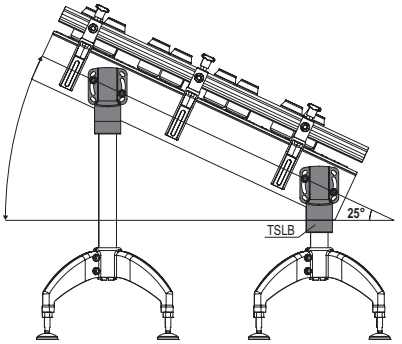

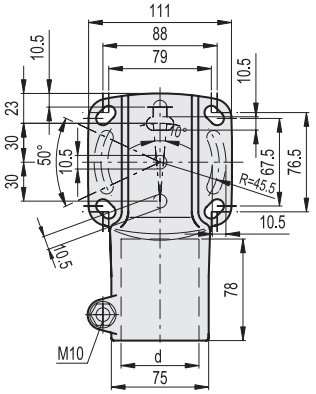

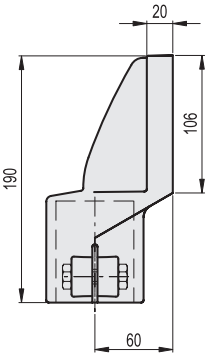

TSLB-A

Код	Описание	d Трубка (mm)	d Трубка (GAS)	⚖
419794	TSLB-42-A	42.4	1"1/4	435
419792	TSLB-48-A	48.3	1"1/2	430
419790	TSLB-60-A	60.3	2"	425
419796	TSLB-45x45-A	45	-	430

TSLB-SST STAINLESS STEEL

Код	Описание	d Трубка (mm)	d Трубка (GAS)	⚖
419795	TSLB-42-SST	42.4	1"1/4	435
419793	TSLB-48-SST	48.3	1"1/2	430
419791	TSLB-60-SST	60.3	2"	425
419797	TSLB-45x45-SST	45	-	430

elesa+Ganter
Все права на модели ELESA и GANTER защищены.
При копировании наших чертежей всегда указывайте их источник.