Лепестковые поворотные ручки

Технополимер

МАТЕРИАЛ
Технополимер на основе полиамида (PA), армированный стекловолокном, чёрный цвет, матовая отделка.

СТАНДАРТНЫЕ ИСПОЛНЕНИЯ
Сквозное отверстие с резьбой.
- **VC.654-FP-B**: латунная втулка.
- **VC.654-FP-SST**: Втулка из нержавеющей стали AISI 303.

ОСОБЕННОСТИ И ОБЛАСТИ ПРИМЕНЕНИЯ
Пятилепестковая форма позволяет оператору удобно захватывать изделие пальцами и предотвращает скопление негигиеничных загрязнений благодаря отсутствию углублений в задней части. Металлическая деталь, изготовленная из нержавеющей стали AISI 303, пригодна для использования в условиях, требующих применения коррозионностойких материалов.



ELESA Original design

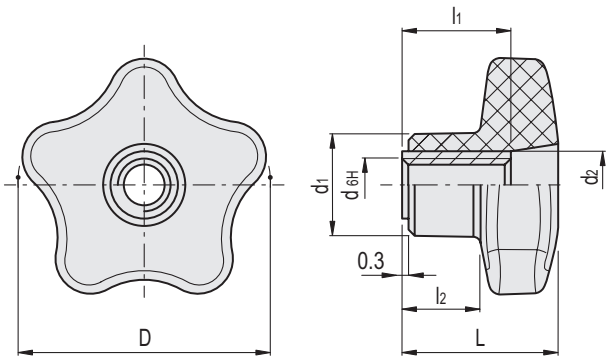

VC.654-FP-B

Код	Описание	D	d_{6H}	L	d_1	d_2	l_1	l_2	⚖
175692	VC.654/40-FP-B-M6	40	M6	24.5	16.5	10	18	12	25
175693	VC.654/40-FP-B-M8	40	M8	24.5	16.5	10	18	12	22
175803	VC.654/50-FP-B-M8	50	M8	29.5	19	13	20	14	43
175804	VC.654/50-FP-B-M10	50	M10	29.5	19	13	20	14	41

VC.654-FP-SST **STAINLESS STEEL**

Код	Описание	D	d_{6H}	L	d_1	d_2	l_1	l_2	⚖
175696	VC.654/40-FP-SST-M6	40	M6	24.5	16.5	10	18	12	25
175697	VC.654/40-FP-SST-M8	40	M8	24.5	16.5	10	18	12	22
175807	VC.654/50-FP-SST-M8	50	M8	29.5	19	13	20	14	43
175808	VC.654/50-FP-SST-M10	50	M10	29.5	19	13	20	14	41

Все права на модели ELESA и GANTER защищены.
При копировании наших чертежей всегда указывайте источник.